［男子シングルス］

令和8年度　札幌支部高等学校秋季テニス大会

選手No	シード			
1	(1)	中津川舜介	②	（札幌光星）
2		工藤琉成	①	（札幌旭丘）
3		岩渕旬	①	（北星附属）
4		遠藤葵	①	（札幌西）
5		栗山知大	①	（札幌稲雲）
6		藏谷優成	②	（北広島西）
7		佐々木寿治	②	（札幌西陵）
8		石田力登	②	（石狩翔陽）
9		芦谷龍ノ助	①	（恵庭北）
10		原田凌	②	（札幌北）
11		荒井涼	①	（札幌静修）
12		林胡太郎	①	（東海札幌）
13		熊谷直翔	①	（北海）
14		伊東優介	①	（札幌藻岩）
15	(16)	石岡璃斗	②	（札幌南）
16	(9)	三浦陽	②	（開成中等）
17		若松蒼真	②	（札幌平岡）
18		黒田一志	②	（札幌平岸）
19		渡邊一颯	①	（札幌東）
20		志村湊	②	（札幌清田）
21		吉田翔真	②	（啓北商業）
22		斉藤翔太	①	（大麻）
23		梶田龍希	②	（札幌手稲）
24		内田知門	②	（札幌英藍）
25		原田翔平	②	（札幌月寒）
26		曽田快	②	（札幌第一）
27		飯田碧泉	②	（とわの森）
28		狩野結斗	②	（北広島）
29		山崎春来	①	（札幌厚別）
30		小山寛太	①	（札幌啓成）
31	(8)	飯田悠斗	②	（北科大高）
32	(5)	杉野佑馬	②	（北科大高）
33		木澤景	②	（大麻）
34		芦谷虎ノ助	①	（恵庭北）
35		山口倫太朗	①	（札幌西）
36		小貫太輔	②	（札幌北）
37		斉藤光	②	（北広島西）
38		三好優大	①	（札幌東陵）
39		村谷真希	①	（札幌北陵）
40		葛西駿	②	（札幌英藍）
41		佐々木路惟	②	（開成中等）
42		細川啓太	②	（石狩翔陽）
43		川口愁太	②	（札幌藻岩）
44		只野巴琉	①	（学園札幌）
45		板本泰河	①	（千歳）
46	(12)	篠田和典	①	（札幌南）
47	(13)	押切朝登	①	（立命館）
48		齋藤壮太	②	（札幌第一）
49		近藤瑛太	②	（北嶺）
50		ティーンアレクサンダー	②	（東海札幌）
51		渡辺理央	②	（札幌新川）
52		佐々木智輝	②	（啓北商業）
53		五十嵐宙	②	（札幌平岸）
54		井上慧泉	②	（札幌日大）
55		田宮佑基	①	（北広島）
56		中村耀太	②	（恵庭南）
57		鎌田凌大	②	（札幌厚別）
58		上正路凌我	②	（札幌西陵）
59		釜明義	②	（札幌白石）
60		水戸悠貴	①	（札幌啓成）
61	(4)	吉田龍之介	①	（札幌光星）

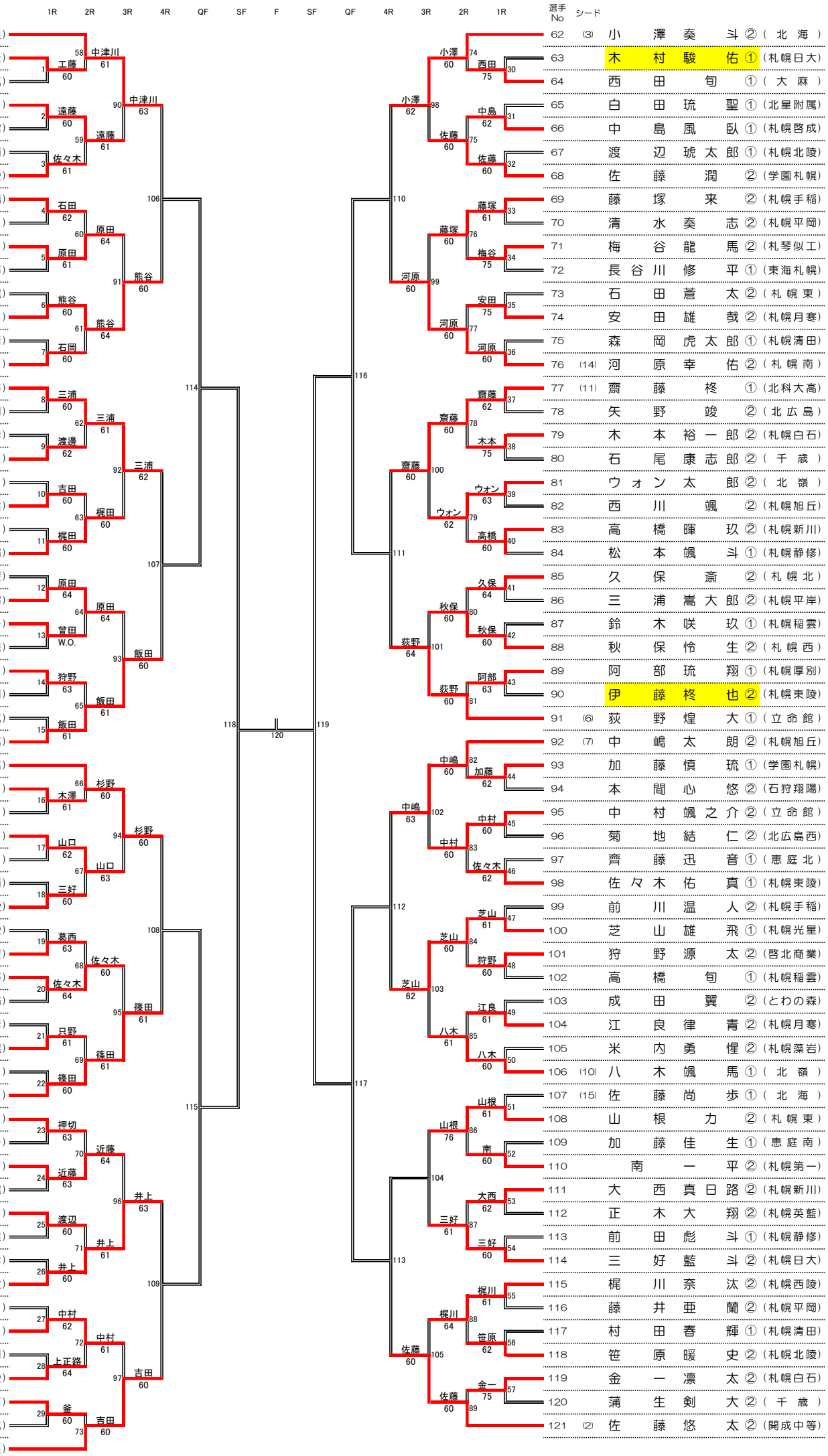

選手No	シード			
62	(3)	小澤奏斗	②	（北海）
63		木村駿佑	①	（札幌日大）
64		西田旬	①	（大麻）
65		白田琉聖	①	（北星附属）
66		中島風臥	①	（札幌啓成）
67		渡辺琥太郎	①	（札幌北陵）
68		佐藤潤	②	（学園札幌）
69		藤塚来	②	（札幌手稲）
70		清水奏志	②	（札幌平岡）
71		梅谷龍馬	②	（札琴似工）
72		長谷川修平	①	（東海札幌）
73		石田蒼太	②	（札幌東）
74		安田雄哉	②	（札幌月寒）
75		森岡虎太郎	①	（札幌清田）
76	(14)	河原幸佑	②	（札幌南）
77	(11)	齋藤柊	①	（北科大高）
78		矢野竣	②	（北広島）
79		木本裕一郎	②	（札幌白石）
80		石尾康志郎	②	（千歳）
81		ウォン太郎	②	（北嶺）
82		西川颯	②	（札幌旭丘）
83		高橋暉玖	②	（札幌新川）
84		松本颯斗	①	（札幌静修）
85		久保斎	②	（札幌北）
86		三浦嵩大郎	②	（札幌平岸）
87		鈴木咲玖	①	（札幌稲雲）
88		秋保怜生	②	（札幌西）
89		阿部琉翔	①	（札幌厚別）
90		伊藤柊也	②	（札幌東陵）
91	(6)	荻野煌大	①	（立命館）
92	(7)	中嶋太朗	②	（札幌旭丘）
93		加藤慎琉	①	（学園札幌）
94		本間心悠	②	（石狩翔陽）
95		中村颯之介	②	（立命館）
96		菊地結仁	②	（北広島西）
97		齊藤迅音	①	（恵庭北）
98		佐々木佑真	①	（札幌東陵）
99		前川温人	②	（札幌手稲）
100		芝山雄飛	①	（札幌光星）
101		狩野源太	②	（啓北商業）
102		高橋旬	①	（札幌稲雲）
103		成田翼	②	（とわの森）
104		江良律青	②	（札幌月寒）
105		米内勇惺	②	（札幌藻岩）
106	(10)	八木颯馬	①	（北嶺）
107	(15)	佐藤尚歩	①	（北海）
108		山根力	②	（札幌東）
109		加藤佳生	①	（恵庭南）
110		南一平	②	（札幌第一）
111		大西真日路	②	（札幌新川）
112		正木大翔	②	（札幌英藍）
113		前田彪斗	①	（札幌静修）
114		三好藍斗	②	（札幌日大）
115		梶川奈汰	②	（札幌西陵）
116		藤井亜蘭	②	（札幌平岡）
117		村田春輝	①	（札幌清田）
118		笹原暖史	②	（札幌北陵）
119		金一凛太	②	（札幌白石）
120		蒲生剣大	②	（千歳）
121	(2)	佐藤悠太	②	（開成中等）

【順位（3・4位）決定戦】