［女子ダブルス］

令和8年度　札幌支部高等学校テニス選手権大会

選手No	シード			
1	(1)	行方ゆな	①・坂田もも①	(札幌光星)
2		吉津萌音	③・飯田花②	(北海)
3		滝本愛未	③・井上紗希②	(札幌藍)
4		小笠原万癒	③・今野杏海③	(札幌月寒)
5		髙橋優夏	③・佐藤結③	(札幌藻岩)
6		齋藤実優	③・秋山藍花③	(札幌西)
7		加藤妃雁	③・岡本悠那③	(札幌厚別)
8		金石ねりね	③・片山奈穂②	(藤女子)
9		泉澤希知	②・岩筋笑瑠③	(札幌日大)
10		山田怜奈	③・三好絢菜③	(札幌南)
11		大日向杏織	②・増田李紅②	(北科大高)
12		関森瑛	③・澤田菜月③	(北広島)
13	(16)	財津櫻	②・岩田唯禾③	(開成中等)
14	(9)	髙橋杏	③・播磨穂乃①	(札幌光星)
15		吉本和瑚	②・岡崎佳南子②	(札幌平岸)
16		村屋梨心	②・山端美緒②	(札幌手稲)
17		宮森美佳	②・寺前天貴②	(札幌北)
18		稲永明里	③・東谷すみれ②	(札幌第一)
19		石川柚希	②・佐藤希咲①	(石狩翔陽)
20		尾形莉紗	②・大本羽留③	(千歳)
21		菊地希望	③・村井実結③	(学園札幌)
22		間嶋星夏	③・石郷陽菜③	(札幌稲雲)
23		中山夢	②・佐藤愛華②	(立命館)
24		竹森日向	③・田野心美③	(札幌東陵)
25	(8)	立花彩乃	③・ロバートソン アンジェラ③	(開成中等)
26	(5)	山崎瑛奈	③・金澤青依③	(北星女子)
27		千葉琉加	②・吉川葵③	(北海)
28		小岩瑠々	②・杉本遥香②	(札幌月寒)
29		藤永芽花	②・福島心裕②	(札幌北)
30		松山日玲	③・倉良珠奈③	(札幌北陵)
31		沼田芽生	③・髙橋あおい③	(恵庭北)
32		帰家朋佳	③・安達菜々子③	(札幌静修)
33		小池杏奈	①・山本会莉①	(北科大高)
34		木村芽衣	③・佐々木愛深奈③	(札幌藻岩)
35		野沢麻友	③・的場萌倶③	(学園札幌)
36		髙橋愛來	②・大前日菜③	(札幌啓成)
37		佐藤陽愛花	③・山田あかり③	(石狩南)
38	(12)	工藤七深	③・大熊香菜恵③	(札幌東)
39	(13)	片山星蘭	①・岡崎陽菜①	(札幌光星)
40		高橋瑠莉	②・新谷瑠南③	(大麻)
41		林紗那	②・新屋遥①	(立命館)
42		笹島優	②・小澤佳純②	(札幌旭丘)
43		千葉和奏	①・杉山遼果①	(北星附属)
44		大畑えみか	③・竹内あかり③	(札幌南)
45		水野谷心咲	②・小澤芽生②	(札幌清田)
46		齋藤咲結	③・塚田智紘③	(札幌第一)
47		黒田葵生	②・佐々木七香②	(石狩翔陽)
48		熊谷清香	③・渡辺凪音③	(札幌新川)
49		米内彩瑛	③・髙橋美羽③	(札幌平岸)
50		成田倫	③・藤元みひろ②	(札幌厚別)
51	(4)	小田島衣吹	③・阿部菜々子②	(札幌西)

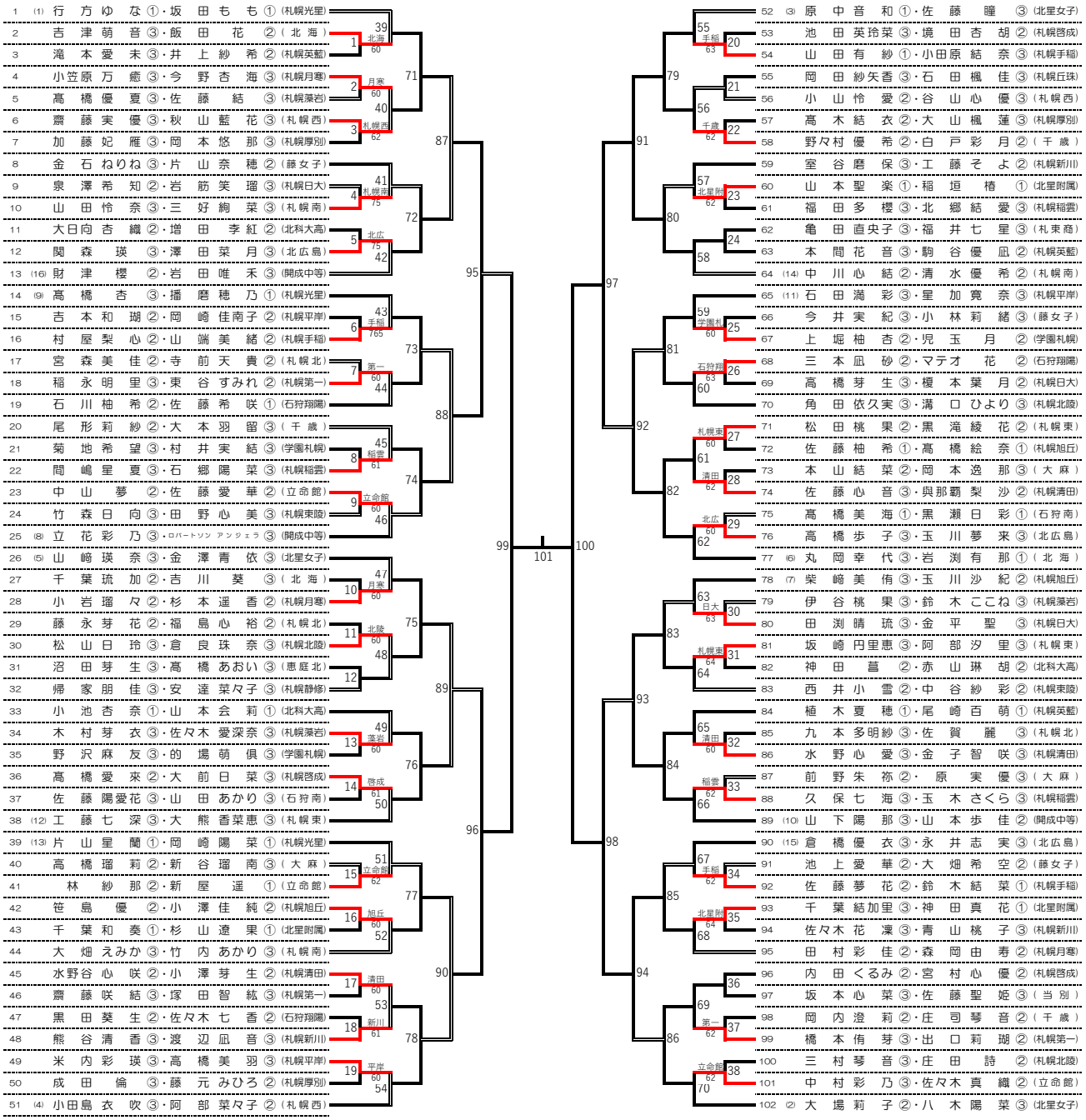

選手No	シード			
52	(3)	原中音和	①・佐藤瞳③	(北星女子)
53		池田英玲菜	③・境田杏胡②	(札幌啓成)
54		山田有紗	①・小田原結奈③	(札幌手稲)
55		岡田紗矢香	③・石田楓佳③	(札幌丘珠)
56		小山怜愛	②・谷山心優③	(札幌西)
57		髙木結衣	②・大山楓蓮③	(札幌厚別)
58		野々村優希	②・白戸彩月②	(千歳)
59		室谷磨保	③・工藤そよ②	(札幌新川)
60		山本聖楽	①・稲垣楮①	(北星附属)
61		福田多櫻	③・北郷結愛③	(札幌稲雲)
62		亀田直央子	③・福井七星③	(札束商)
63		本間花音	③・駒谷優凪②	(札幌英藍)
64	(14)	中川心結	②・清水優希②	(札幌南)
65	(11)	石田満彩	③・星加寛奈③	(札幌平岸)
66		今井実紀	③・小林莉緒③	(藤女子)
67		上堀柚杏	②・児玉月②	(学園札幌)
68		三本凪砂	②・マテオ花②	(石狩翔陽)
69		高橋芽生	③・榎本葉月②	(札幌日大)
70		角田依久実	③・溝口ひより③	(札幌北陵)
71		松田桃果	②・黒滝綾花②	(札幌東)
72		佐藤柚希	①・髙橋絵奈①	(札幌旭丘)
73		本山結菜	②・岡本逸那③	(大麻)
74		佐藤心音	③・與那覇梨沙②	(札幌清田)
75		髙橋美海	①・黒瀬日彩①	(石狩南)
76		高橋歩子	③・玉川夢来③	(北広島)
77	(6)	丸岡幸代	③・岩渕有那①	(北海)
78	(7)	柴崎美侑	③・玉川沙紀②	(札幌旭丘)
79		伊谷桃果	③・鈴木ここね③	(札幌藻岩)
80		田渕晴琉	③・金平聖③	(札幌日大)
81		坂崎円里恵	③・阿部汐里③	(札幌東)
82		神田菖	②・赤山琳胡②	(北科大高)
83		西井小雪	②・中谷紗彩②	(札幌東陵)
84		植木夏穂	①・尾崎百萌①	(札幌英藍)
85		九本多明紗	③・佐賀麗③	(札幌北)
86		水野心愛	③・金子智咲③	(札幌清田)
87		前野朱祢	②・原実優③	(大麻)
88		久保七海	③・玉木さくら③	(札幌稲雲)
89	(10)	山下陽那	③・山本歩佳②	(開成中等)
90	(15)	倉橋優衣	③・永井志実③	(北広島)
91		池上愛華	②・大畑希空②	(藤女子)
92		佐藤夢花	②・鈴木結菜①	(札幌手稲)
93		千葉結加里	③・神田真花①	(北星附属)
94		佐々木花凜	③・青山桃子③	(札幌新川)
95		田村彩佳	②・森岡由寿②	(札幌月寒)
96		内田くるみ	②・宮村心優②	(札幌啓成)
97		坂本心菜	③・佐藤聖姫③	(当別)
98		岡内澄莉	②・庄司琴音②	(千歳)
99		橋本侑芽	③・出口莉瑚②	(札幌第一)
100		三村琴音	③・庄田詩②	(札幌北陵)
101		中村彩乃	③・佐々木真織②	(立命館)
102	(2)	大場莉子	②・八木陽菜③	(北星女子)

【順位（3・4位）決定戦】

102

【順位（5・6位）決定戦】

103 104 105

【順位（7・8位）決定戦】

106

【17～20代表決定戦】

107 108 115 109 110 116 111 112 117 113 114 118