［女子シングルス］

令和8年度札幌支部高等学校春季テニス大会

選手No	シード			
1	(1)	小田島 衣吹	③	(札幌西)
2		渡邊 夏穂	②	(札幌新川)
3		石郷 陽菜	③	(札幌稲雲)
4		中谷 沙彩	②	(札幌東陵)
5		坂井 芽生	①	(藤女子)
6		小岩 瑠々	②	(札幌月寒)
7		杉山 遼果	①	(北星附属)
8		石川 柚希	②	(石狩翔陽)
9		上堀 柚杏	②	(学園札幌)
10		赤山 琳胡	②	(北科大高)
11		佐藤 聖姫	③	(当別)
12		三村 琴音	③	(札幌北陵)
13	(16)	山田 怜奈	③	(札幌南)
14	(9)	立花 彩乃	③	(開成中等)
15		帰家 朋佳	③	(札幌静修)
16		山田 有紗	①	(札幌手稲)
17		境田 杏胡	②	(札幌啓成)
18		米内 彩瑛	③	(札幌平岸)
19		金子 智咲	③	(札幌清田)
20		東谷 すみれ	②	(札幌第一)
21		伊谷 桃果	③	(札幌藻岩)
22		本間 花音	③	(札幌英藍)
23		千葉 瑠加	②	(北海)
24		泉澤 希知	②	(札幌日大)
25		佐藤 陽愛花	③	(石狩南)
26		大熊 香菜恵	③	(札幌東)
27	(8)	財津 櫻	②	(開成中等)
28	(5)	柴﨑 美侑	③	(札幌旭丘)
29		村屋 梨心	②	(札幌手稲)
30		竹森 日向	③	(札幌東陵)
31		角田 依久実	③	(札幌北陵)
32		北川 芽生	②	(札幌英藍)
33		尾形 莉紗	②	(千歳)
34		三本 凪砂	②	(石狩翔陽)
35		八戸 心絆	③	(札幌西)
36		中村 彩乃	③	(立命館)
37		岡本 悠那	③	(札幌厚別)
38		星加 寛奈	③	(札幌平岸)
39		上田 怜奈	②	(国際情報)
40		渡辺 凪音	③	(札幌新川)
41	(12)	中川 心結	②	(札幌南)
42	(13)	ロバートソン アンジェラ	③	(開成中等)
43		木村 芽衣	③	(札幌藻岩)
44		岩渕 有那	①	(北海)
45		森岡 由寿	②	(札幌月寒)
46		赤川 桜心	②	(札幌清田)
47		倉橋 優衣	③	(北広島)
48		福井 七星	③	(札東商)
49		大黒 優依	②	(札幌北)
50		金石 ねりね	③	(藤女子)
51		岡田 紗矢香	③	(札幌丘珠)
52		保田 怜音	③	(札幌啓成)
53		本山 結菜	②	(大麻)
54	(4)	松林 蒼	②	(北星女子)

選手No	シード			
55	(3)	大場 莉子	②	(北星女子)
56		泉 萌々香	②	(啓北商業)
57		池田 英玲菜	③	(札幌啓成)
58		片山 奈穂	②	(藤女子)
59		伊藤 栞	③	(当別)
60		亀田 直央子	③	(札東商)
61		中山 夢	②	(立命館)
62		橋本 侑芽	③	(札幌第一)
63		依藤 七星	③	(北広島)
64		児玉 月	②	(学園札幌)
65		大山 楓蓮	③	(札幌厚別)
66		水野 心愛	③	(札幌清田)
67	(14)	石田 満彩	③	(札幌平岸)
68	(11)	工藤 七深	③	(札幌東)
69		神田 喜	②	(北科大高)
70		笹島 優	②	(札幌旭丘)
71		石田 楓佳	③	(札幌丘珠)
72		清水 優希	②	(札幌南)
73		阿部 菜々子	②	(札幌西)
74		榎本 葉月	②	(札幌日大)
75		小田桐 桜	②	(札幌北)
76		西井 小雪	②	(札幌東陵)
77		小田原 結奈	③	(札幌手稲)
78		間嶋 星夏	③	(札幌稲雲)
79		加藤 愛梨	③	(千歳)
80		新谷 瑠南	③	(大麻)
81	(6)	原中 音和	①	(北星女子)
82	(7)	丸岡 幸代	③	(北海)
83		野々村 優希	②	(千歳)
84		坂本 心菜	③	(当別)
85		稲永 明里	③	(札幌第一)
86		鈴木 ここね	③	(札幌藻岩)
87		マテオ 花	②	(石狩翔陽)
88		小笠原 万癒	③	(札幌月寒)
89		溝口 ひより	③	(札幌北陵)
90		菊地 希望	③	(学園札幌)
91		安達 菜々子	③	(札幌静修)
92		千葉 結加里	③	(北星附属)
93		玉木 さくら	③	(札幌稲雲)
94		佐藤 愛華	②	(立命館)
95	(10)	岡崎 陽菜	①	(札幌光星)
96	(15)	坂田 もも	①	(札幌光星)
97		加藤 妃雁	③	(札幌厚別)
98		滝本 愛未	③	(札幌英藍)
99		玉川 沙紀	②	(札幌旭丘)
100		小山内 理心	②	(北科大高)
101		谷口 美優	②	(北広島西)
102		関森 瑛	③	(北広島)
103		熊谷 清香	③	(札幌新川)
104		福田 淳佳	②	(札幌北)
105		高橋 瑠莉	②	(大麻)
106		田渕 晴琉	③	(札幌日大)
107		坂崎 円里恵	③	(札幌東)
108	(2)	行方 ゆな	①	(札幌光星)

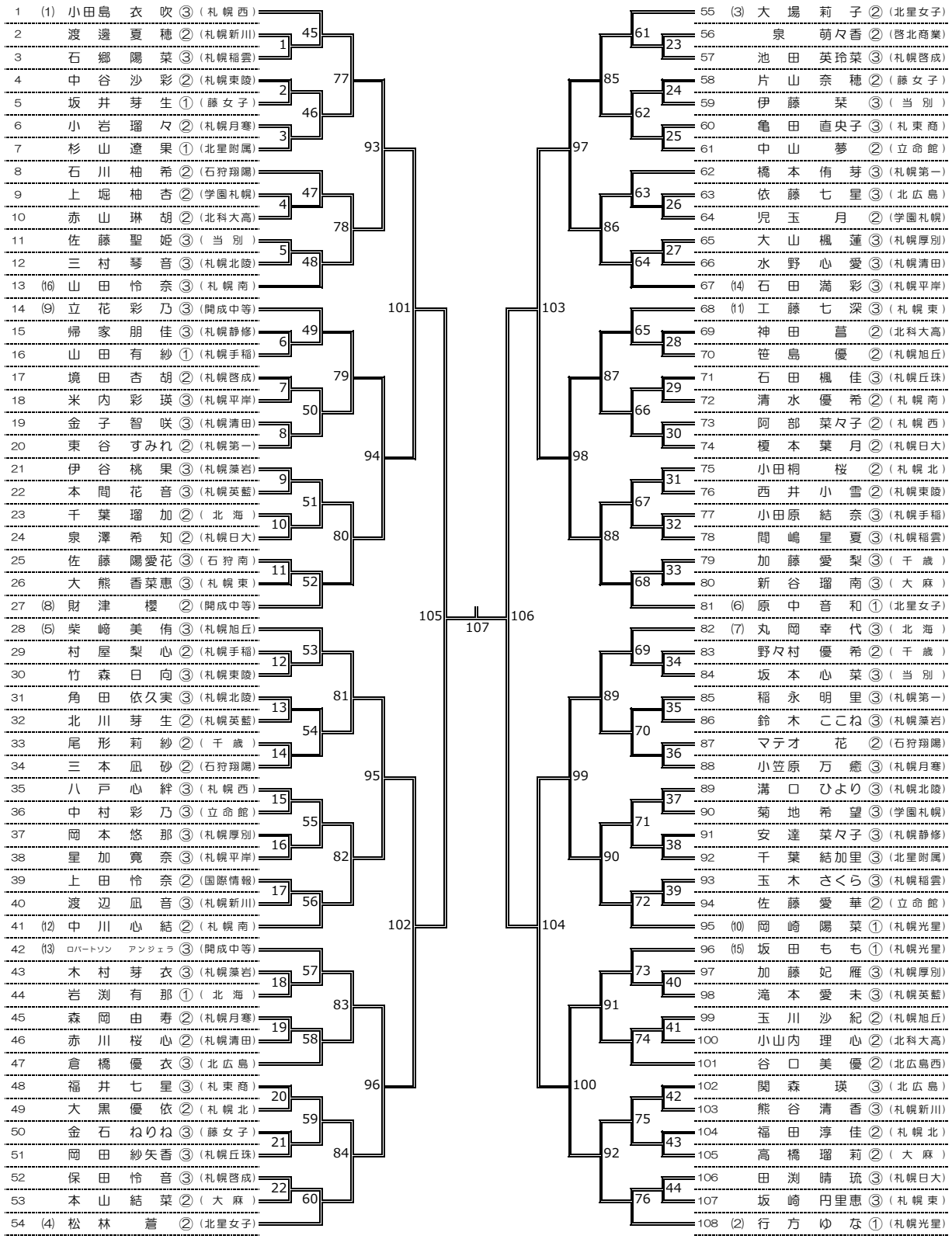

【順位(3・4位)決定戦】

108