［男子ダブルス］

令和3年度　札幌支部高等学校春季テニス大会

選手No	シード		
1	(1)	篠田悠作③・長峯大揮②	（札幌光星）
2		岩田迪也③・永濱佑太郎②	（札幌南）
3		三浦知樹③・秋山陽紀②	（札幌新川）
4		巽黎鳳③・伊藤瑠来③	（啓北商業）
5		庭田光彩③・佐々木隆之介②	（札幌静修）
6		沖野航太郎②・田中隼平③	（札幌清田）
7		亀田十夢②・髙橋颯③	（北星附属）
8		末藤春比古②・濱野快晴②	（札幌西陵）
9		中村風汰③・藤島翔太③	（札琴似工）
10		三浦拓未②・目黒虎吾②	（札幌北陵）
11	(16)	渡邉佑太朗③・南川泰輝②	（東海札幌）
12	(9)	小野葉矢汰②・山坂拓末③	（札幌平岡）
13		碓井希宙③・明石涼③	（北嶺）
14		佐藤諒汰③・板垣祐希③	（札幌稲雲）
15		中田悠貴②・齋藤大空③	（英藍）
16		水田雄大③・物部稔大③	（札幌東陵）
17		白石侑叶②・吉成皆人②	（学園札幌）
18		髙橋朝陽③・林優佑③	（札幌日大）
19		反田竜之介②・中村晃大②	（札幌月寒）
20		加藤太一③・佐藤隆世②	（石狩翔陽）
21	(8)	宇佐煌生②・水上緋也②	（札幌光星）
22	(5)	秋保悟志③・内山暁士③	（札幌西）
23		内海達稀③・大川天人③	（北広島西）
24		太田啓夢③・鈴木大和①	（立命館）
25		金子亮介③・千葉智康③	（北広島）
26		鈴木浩人③・石田洸平③	（千歳）
27		千葉翔太③・永井那直②	（札幌白石）
28		中津裕太③・小笠原匠③	（札幌東）
29		川村大河②・神田寛海②	（札幌第一）
30		西本雄貴③・山田大輝②	（札幌北）
31	(12)	西勇一郎③・佐良土聖人③	（札幌旭丘）
32	(13)	源颯太③・遠藤和輝③	（北海）
33		武山朔也③・安野倖成③	（大麻）
34		中山晃佑②・矢吹勇太②	（札東商）
35		西條寿希③・髙橋優斗③	（札幌啓成）
36		植松由翔③・溝部皓平②	（とわの森）
37		ブリンリオ光聖②・舘田佳典①	（開成中等）
38		大森匠留③・妹尾風汰③	（札幌厚別）
39		小野紫龍②・佐藤龍馬③	（札幌手稲）
40		佐藤恒史③・阿部智信③	（札幌平岸）
41	(4)	藤原陽彩③・佐藤凛門③	（北科大高）

選手No	シード		
42	(3)	熊倉康太③・工藤良③	（北科大高）
43		水城駿③・川島爽雅③	（英藍）
44		田中椋介③・岩井澤阿衣杜③	（札幌啓成）
45		飯島佳斗③・加藤稜真②	（北星附属）
46		江向真之助③・花田智哉③	（札幌西）
47		櫻庭冬羽③・本多真羽③	（札幌平岸）
48		三上恵伍②・長谷川風斗②	（札幌丘珠）
49		橋本功雅③・佐藤縁斗③	（石狩翔陽）
50		河原悠人③・福島翔③	（とわの森）
51		外崎達郎③・林祐太③	（千歳）
52	(14)	伊原快③・西迫平祐③	（開成中等）
53	(11)	山本高寛②・堀優太朗②	（札琴似工）
54		石井一輝③・髙塚朝陽③	（札幌東）
55		新谷亜蓮③・矢野唯斗③	（札幌厚別）
56		吉田悠哉③・船橋嶺架③	（札幌静修）
57		矢吹優磨③・加藤優輝流③	（札幌平岡）
58		熊田和也③・古川拓③	（札幌北）
59		吉田大晟③・冨樫誠③	（札幌北陵）
60		奥村浩輔②・石崎聖空②	（札幌白石）
61		久保田稜慶③・山下雄月③	（学園札幌）
62	(6)	刀根遼太朗②・廣川主門②	（札幌藻岩）
63	(7)	髙野志恩③・小川莉功③	（立命館）
64		山川隼季③・林晃太③	（札幌清田）
65		篠原大輝③・坂本大城③	（札幌稲雲）
66		加藤真也③・荒冷駿成③	（北嶺）
67		伊藤勇太③・吉澤和希③	（北広島西）
68		菊地悠真③・髙橋麗③	（札幌手稲）
69		小林孝大③・永井匠③	（札幌新川）
70		志賀寛太③・保科諒也③	（野幌）
71		木村柊座②・能村宙②	（札幌西陵）
72	(10)	小林桃大②・佐藤柊③	（札幌日大）
73	(15)	木村勇仁③・粥川涼③	（東海札幌）
74		山本晃綺③・出内将大③	（北広島）
75		神賢志郎②・河上幸輝③	（札幌旭丘）
76		伊藤皐太③・竹山晃弘③	（札幌南）
77		中山智博③・中島光琉③	（札幌月寒）
78		吉本蒼唯③・小林恒太①	（札幌第一）
79		本間遥人②・寺岡勇哉③	（北海）
80		伊藤大祐③・早川岳人③	（札幌東豊）
81		新田康介②・平野峻典②	（大麻）
82		宮崎新平③・倉島伊吹③	（札幌東陵）
83	(2)	山澤佑來③・工藤稜介③	（札幌藻岩）

1R 2R 3R 4R QF SF F SF QF 4R 3R 2R 1R

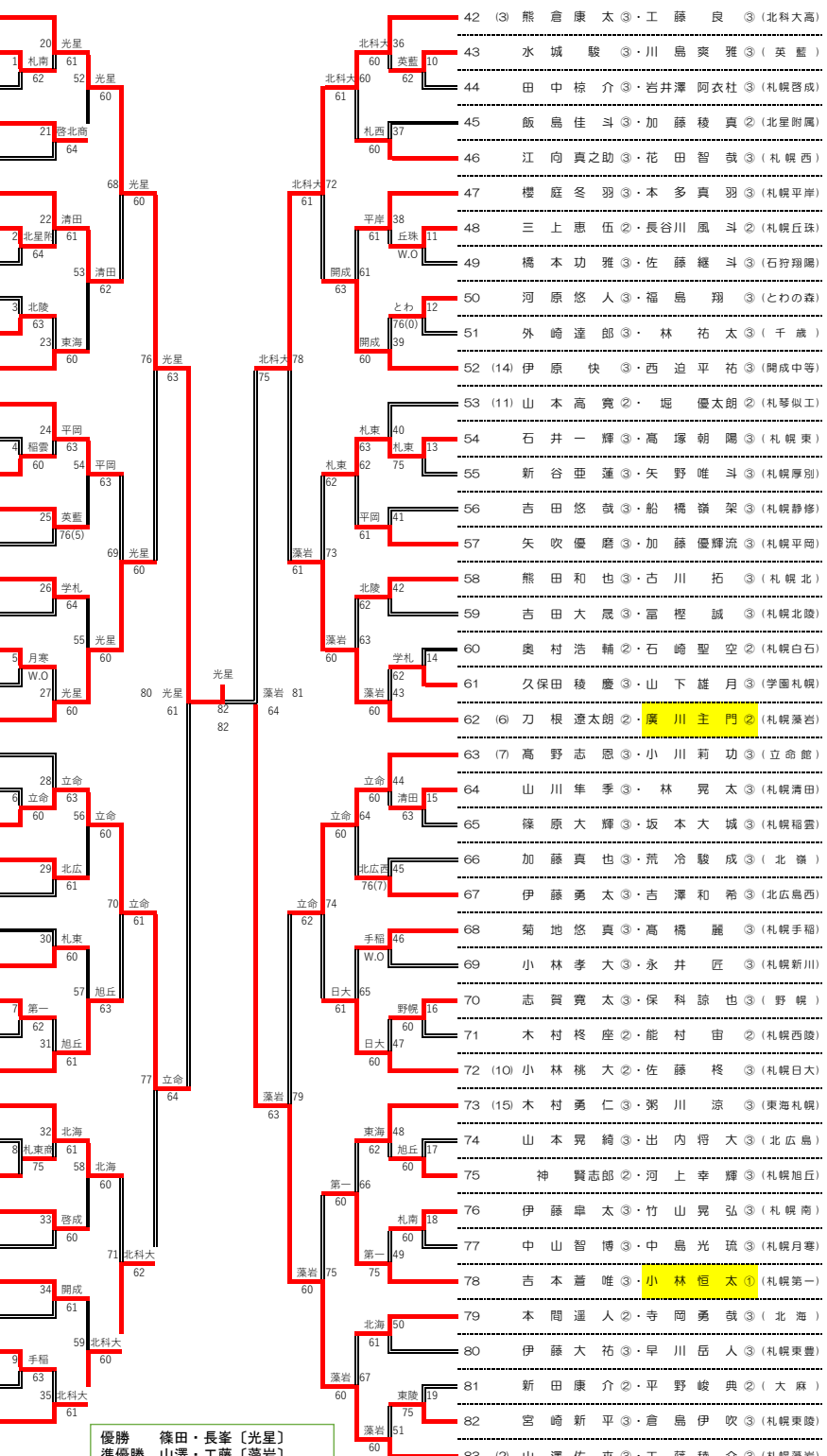

優勝　篠田・長峯〔光星〕
準優勝　山澤・工藤〔藻岩〕
３位　熊倉・工藤〔北科大〕
４位　太田・鈴木〔立命〕
５位　藤原・佐藤〔北科大〕
６位　髙野・小川〔立命〕
７位　宇佐・水上〔光星〕
８位　刀根・廣川〔藻岩〕

【順位(3・4位)決定戦】

24 太田啓夢③・鈴木大和①（立命館）
42 熊倉康太③・工藤良③（北科大高）

【順位(7・8位)決定戦】

21 宇佐煌生②・水上緋也②（札幌光星）
62 刀根遼太朗②・廣川主門②（札幌藻岩）

【順位(5・6位)決定戦】

21 宇佐煌生②・水上緋也②（札幌光星）
41 藤原陽彩③・佐藤凛門③（北科大高）
62 刀根遼太朗②・廣川主門②（札幌藻岩）
63 髙野志恩③・小川莉功③（立命館）