［女子ダブルス］

令和7年度　札幌支部高等学校春季テニス大会

選手No	シード		
1	(1)	小澤菜陽③・牧野美優③	札幌光星
2		吉田澪③・佐藤彩夏③	恵庭南
3		清水羽菜②・橋本侑芽②	札幌第一
4		清野里桜③・三浦優衣③	札幌藻岩
5		吉永彩矢③・今野杏海②	札幌月寒
6		水野心愛②・金子智咲②	札幌清田
7		北村泉穂③・荒木柑奈③	札幌稲雲
8		藤田華奈③・小田原結奈②	札幌手稲
9	(16)	後藤希羽③・室谷磨保②	札幌新川
10	(9)	岸田紗悠③・泉澤希知①	札幌日大
11		濱津祭和③・福井七星②	札東商
12		三好絢菜②・大畑えみか②	札幌南
13		野沢麻友②・村上奈緒③	学園札幌
14		長谷川佳音③・早馬心優②	藤女子
15		竹森日向②・田野心美②	札幌東陵
16		笹島優①・玉川沙紀①	札幌旭丘
17	(8)	立花彩乃②・ロバートソン アンジェラ②	開成中等
18	(5)	小松芽生③・大場莉子①	北星女子
19		古田菜々海③・倉良珠奈②	札幌北陵
20		春山かのん③・大本羽留②	千歳
21		加藤妃雁②・岡本悠那②	札幌厚別
22		永野柚子③・鵜野有心佳③	札幌北
23		遠藤莉奈③・窪田小春③	北広島
24		南雲陽奈③・新谷瑠南②	大麻
25	(12)	山下恵麻③・吉田悠夏①	立命館
26	(13)	工藤七深②・菊地彩③	札幌東
27		森乃々亜③・野原美梅③	札幌啓成
28		國仙彩乃③・林柚葉②	北星附属
29		堀川陽菜③・荒木未來③	石狩南
30		坪谷咲那②・佐藤心音②	札幌清田
31		本間心佳③・本間花音②	札幌英藍
32		髙橋友梨菜③・武村爽香③	札幌西
33	(4)	丸岡幸代②・明さゆり③	北海

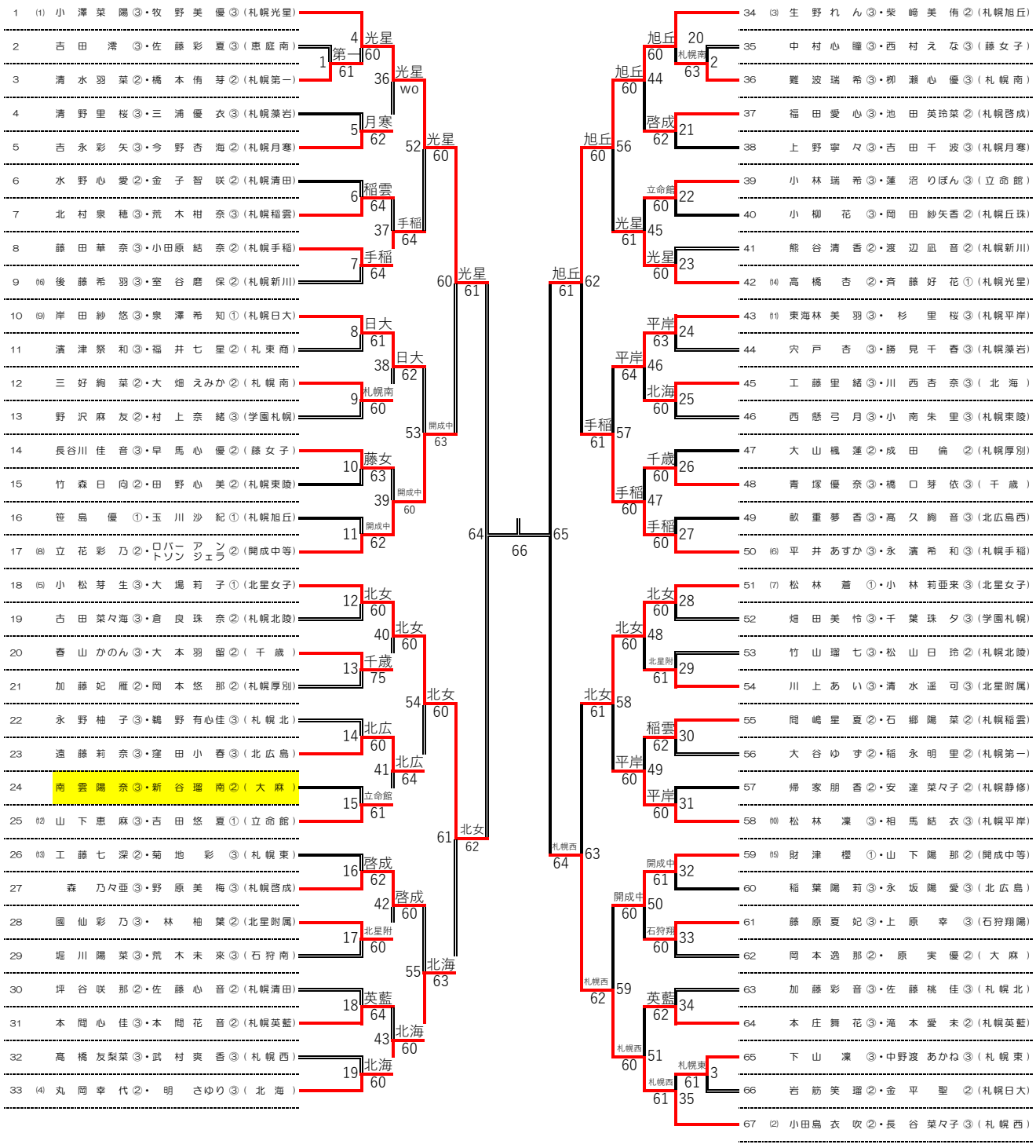

選手No	シード		
34	(3)	生野れん③・柴崎美侑②	札幌旭丘
35		中村心瞳③・西村えな③	藤女子
36		難波瑞希③・柳瀬心優③	札幌南
37		福田愛心③・池田英玲菜②	札幌啓成
38		上野寧々③・吉田千波③	札幌月寒
39		小林瑞希③・蓮沼りぼん③	立命館
40		小柳花③・岡田紗矢香②	札幌丘珠
41		熊谷清香②・渡辺凪音②	札幌新川
42	(14)	髙橋杏②・斉藤好花①	札幌光星
43	(11)	東海林美羽③・杉里桜③	札幌平岸
44		宍戸杏③・勝見千春③	札幌藻岩
45		工藤里緒③・川西杏奈③	北海
46		西懸弓月③・小南朱里③	札幌東陵
47		大山楓蓮②・成田倫②	札幌厚別
48		青塚優奈③・橋口芽依③	千歳
49		畝重夢香③・高久絢音③	北広島西
50	(6)	平井あすか③・永濱希和③	札幌手稲
51	(7)	松林蓋①・小林莉亜来③	北星女子
52		畑田美怜③・千葉珠夕③	学園札幌
53		竹山瑠七③・松山日玲②	札幌北陵
54		川上あい③・清水遥可③	北星附属
55		間嶋星夏②・石郷陽菜②	札幌稲雲
56		大谷ゆず②・稲永明里②	札幌第一
57		帰家朋香②・安達菜々子②	札幌静修
58	(10)	松林凜③・相馬結衣③	札幌平岸
59	(15)	財津櫻①・山下陽那②	開成中等
60		稲葉陽莉③・永坂陽愛③	北広島
61		藤原夏妃③・上原幸③	石狩翔陽
62		岡本逸那②・原実優②	大麻
63		加藤彩音③・佐藤桃佳③	札幌北
64		本庄舞花③・滝本愛未②	札幌英藍
65		下山凜③・中野渡あかね③	札幌東
66		岩筋笑瑠②・金平聖②	札幌日大
67	(2)	小田島衣吹②・長谷菜々子③	札幌西

【順位(3・4位)決定戦】

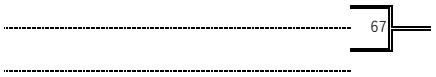

【順位(7・8位)決定戦】

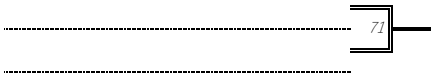
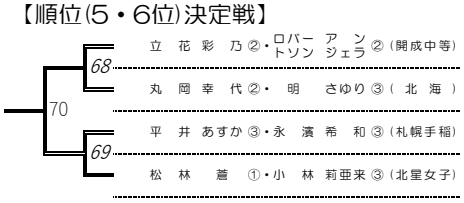
【順位(5・6位)決定戦】