［女子ダブルス］

令和6年度札幌支部高等学校春季テニス大会

選手No	シード						
1	(1)	小坂麻陽	③	小澤菜陽	②	（札幌光星）
2		鶴見紗菜	③	福田愛心	②	（札幌啓成）
3		田中ひより	③	山崎杏莉	③	（札幌清田）
4		工藤真緒	③	藤田碧音	③	（学園札幌）
5		合田百花	③	安田ひかり	③	（札幌月寒）
6		杉山芽衣	③	小林直楓	③	（札幌藻岩）
7		山田くるみ	③	木原爽華	③	（札幌第一）
8		對馬沙和乃	②	清水利珠	②	（とわの森）
9	(16)	ロバートソン アンジェラ	①	立花彩乃	①	（開成中等）
10	(9)	中島桃	③	原ひなた	③	（北星女子）
11		大畑咲希	③	小林瑞希	②	（立命館）
12		阿部温有	③	岩橋帆乃花	③	（札幌北陵）
13		本間心佳	②	林綾香	③	（札幌英藍）
14		三谷実咲	②	早坂里衣菜	②	（啓北商業）
15		加藤彩音	②	佐藤桃佳	②	（札幌北）
16		中村心良	③	日向唯	③	（千歳）
17	(8)	小田島衣吹	①	長谷菜々子	②	（札幌西）
18	(5)	池澤朋花	③	丸岡幸代	①	（北海）
19		五十里和花	③	浅川菜月	③	（札幌新川）
20		吉田澪	②	佐藤彩夏	②	（恵庭南）
21		矢内心望	③	丸山叙愛瑠	③	（札幌厚別）
22		北村泉穂	②	保坂夏向花	②	（札幌稲雲）
23		小貫楓夏	③	西村詩乃	③	（札幌東）
24		佐々木柚葉	②	橘弥生	③	（北星附属）
25	(12)	岩原佳子	③	小笠原一花	③	（北科大高）
26	(13)	大西優	③	佐藤和楓	②	（開成中等）
27		岡崎美里	③	澤井夕芽	③	（札幌日大）
28		堀川陽菜	②	荒木未來	②	（石狩南）
29		安達優芭	③	三澤未優	③	（大麻）
30		遠藤莉奈	②	窪田小春	②	（北広島）
31		東海林美羽	②	杉里桜	②	（札幌平岸）
32		難波瑞希	②	北川菜日	③	（札幌南）
33		中村心瞳	②	西村えな	②	（藤女子）
34	(4)	岡本真美	③	平井あすか	②	（札幌手稲）

選手No	シード						
35	(3)	永吉礼愛	③	山岸美育	③	（札幌第一）
36		毛利空那	③	永濱希和	②	（札幌手稲）
37		本庄舞花	②	五十嵐奏色	③	（札幌英藍）
38		松林凜	②	相馬結衣	②	（札幌平岸）
39		髙橋聖憐	③	小野桜來	③	（札幌厚別）
40		斎藤結希	③	小宮山心海	③	（札幌北）
41		坂田姫苗	③	井上葉琉那	③	（大麻）
42		濱津祭和	②	熱海和奏	③	（札東商）
43	(14)	小林美来	③	山口琴未	②	（北科大高）
44	(11)	藤森美咲	②	山下恵麻	②	（立命館）
45		祐川愛結	③	太田さな	②	（札幌東）
46		仁木亜耶	③	堀内梨乃	③	（北広島）
47		山本小雪	③	山下はるな	③	（札幌静修）
48		鈴木花梨	②	武村爽香	②	（札幌西）
49		小森彩楽	③	岩村さな	③	（札幌北陵）
50		木曽穂香	③	千葉珠夕	②	（学園札幌）
51	(6)	篠田和佳	③	山﨑瑛奈	①	（北星女子）
52	(7)	岸田紗悠	②	中濱春那	③	（札幌日大）
53		宍戸杏	②	勝見千春	②	（札幌藻岩）
54		森田奈央	③	菊野詩	③	（札幌月寒）
55		藤原夏妃	②	廣上空	③	（石狩翔陽）
56		前田花穂	③	工藤里緒	②	（北海）
57		柳瀬心優	②	喜多愛梨寿	③	（札幌南）
58		川上あい	②	阿部花音	③	（北星附属）
59	(10)	生野れん	②	柴﨑美侑	①	（札幌旭丘）
60	(15)	後藤希羽	②	澁谷莉音	③	（札幌新川）
61		杉山こころ	③	北村瞳	③	（札幌稲雲）
62		西懸弓月	②	小南朱里	②	（札幌東陵）
63		畝重夢香	②	高久綾音	②	（北広島西）
64		長谷川佳音	②	早馬心優	②	（藤女子）
65		三浦碧	②	前音葉	③	（札幌清田）
66		青塚優奈	②	春山かのん	②	（千歳）
67		森乃々亜	②	野原美梅	②	（札幌啓成）
68	(2)	浅野美羽	③	髙瀬媛禾	③	（札幌光星）

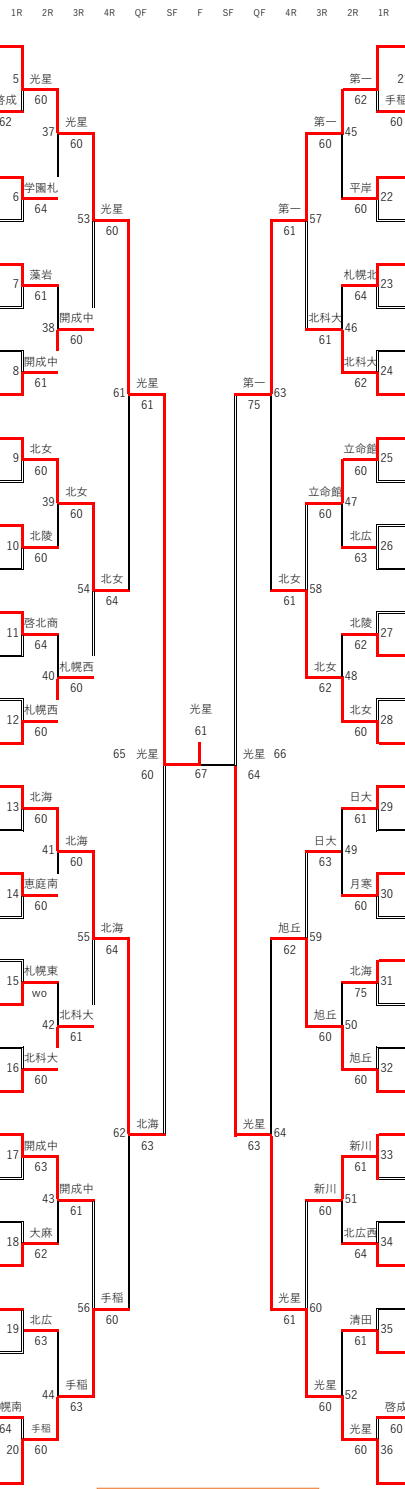

優勝　小坂・小澤(光星)

準優勝　浅野・髙瀬(光星)
3位　池澤・丸岡(北海)
4位　永吉・山岸(第一)
5位　岡本・平井(手稲)
6位　生野・柴﨑(旭丘)
7位　篠田・山﨑(北星女子)
8位　中島・原　(北星女子)

【順位(3・4位)決定戦】

18	池澤朋花	③	丸岡幸代	①	（北海）	62
35	永吉礼愛	③	山岸美育	③	（札幌第一）	68

【順位(7・8位)決定戦】

10	中島桃	③	原ひなた	③	（北星女子）	63
51	篠田和佳	③	山﨑瑛奈	①	（北星女子）	69

【順位(5・6位)決定戦】

10	中島桃	③	原ひなた	③	（北星女子）	70
34	岡本真美	③	平井あすか	②	（札幌手稲）	75
51	篠田和佳	③	山﨑瑛奈	①	（北星女子）	72
59	生野れん	②	柴﨑美侑	①	（札幌旭丘）	71